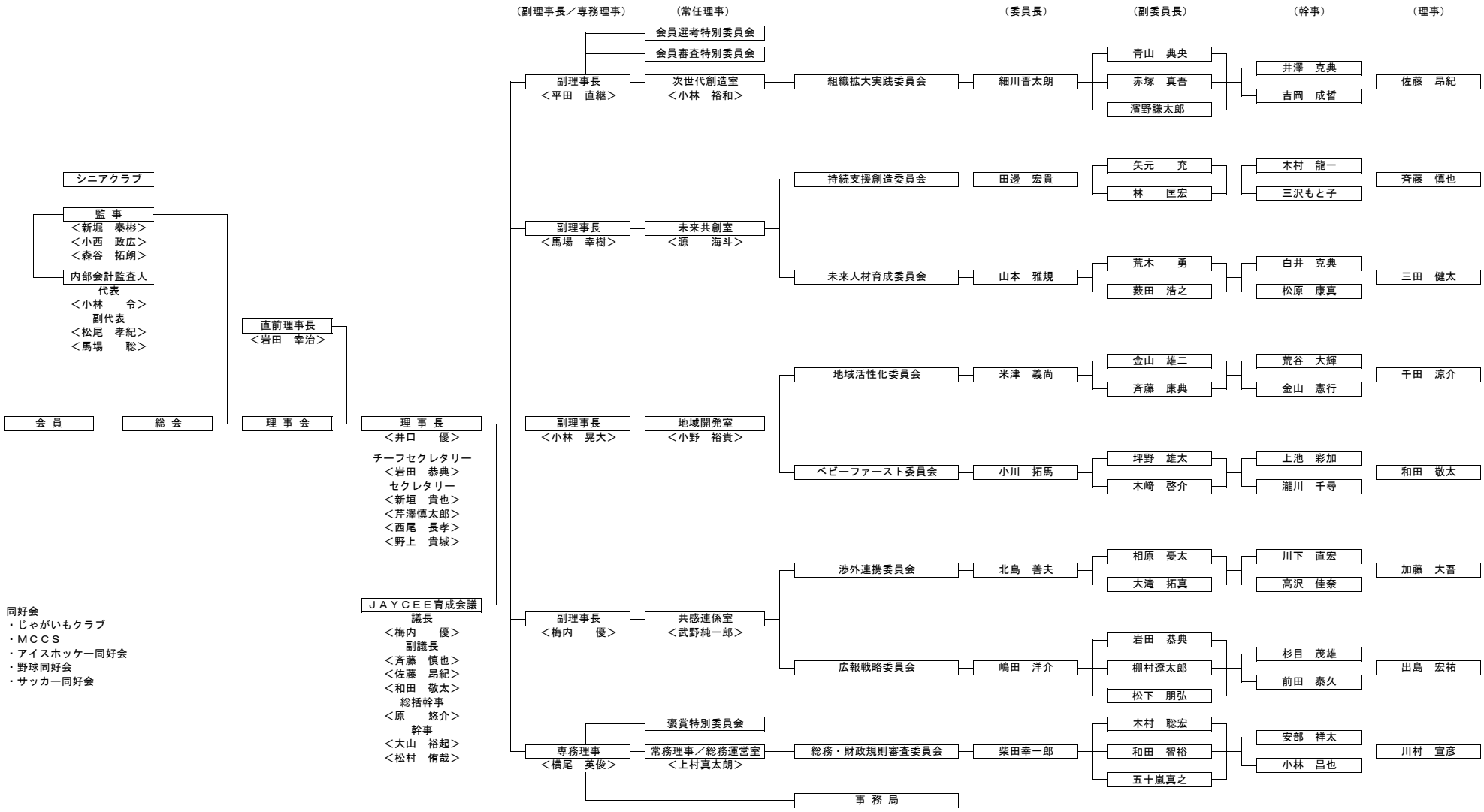一般社団法人札幌青年会議所　２０２３年度 組織図（案）