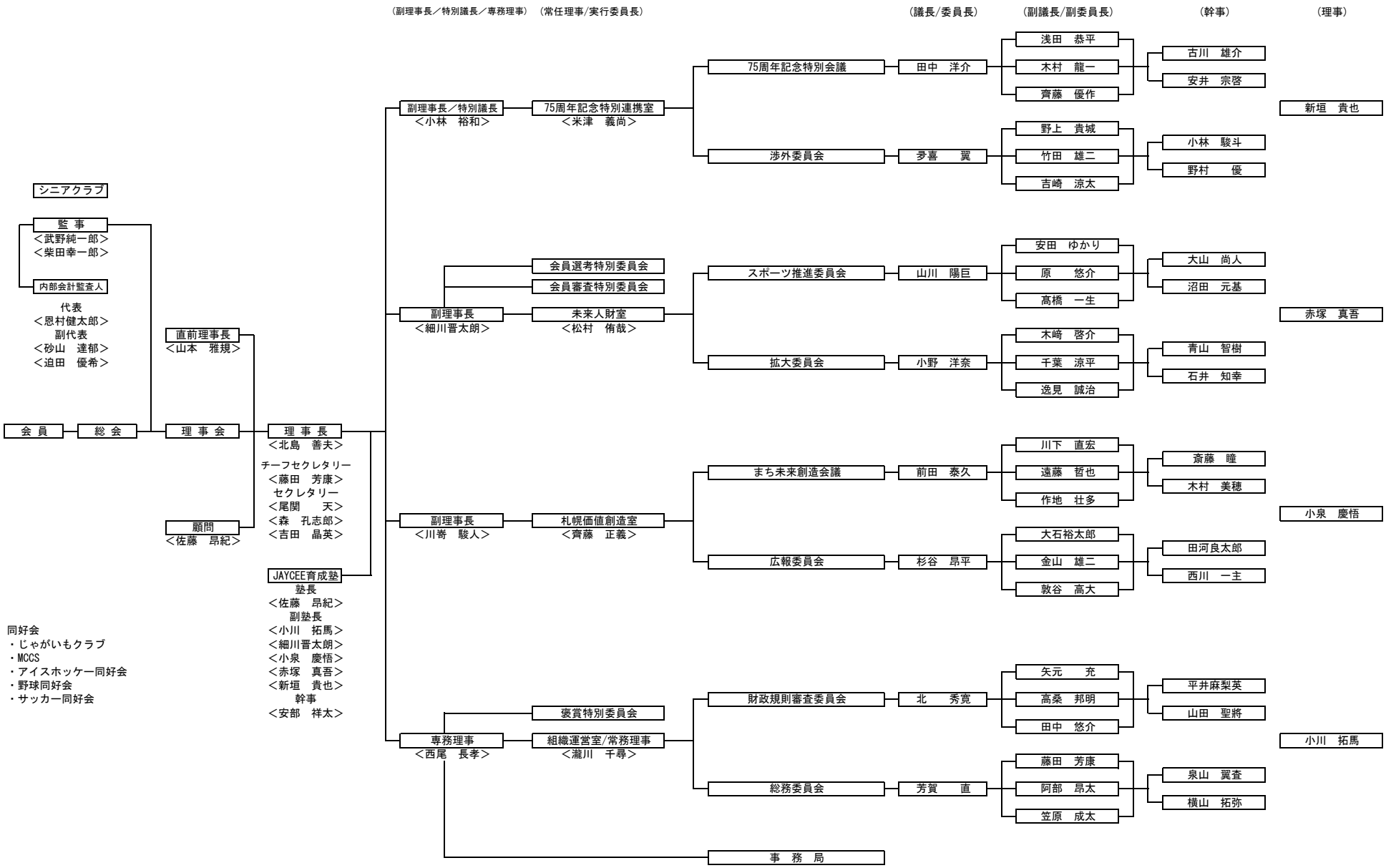一般社団法人札幌青年会議所 2026年度 組織図