組　織　図

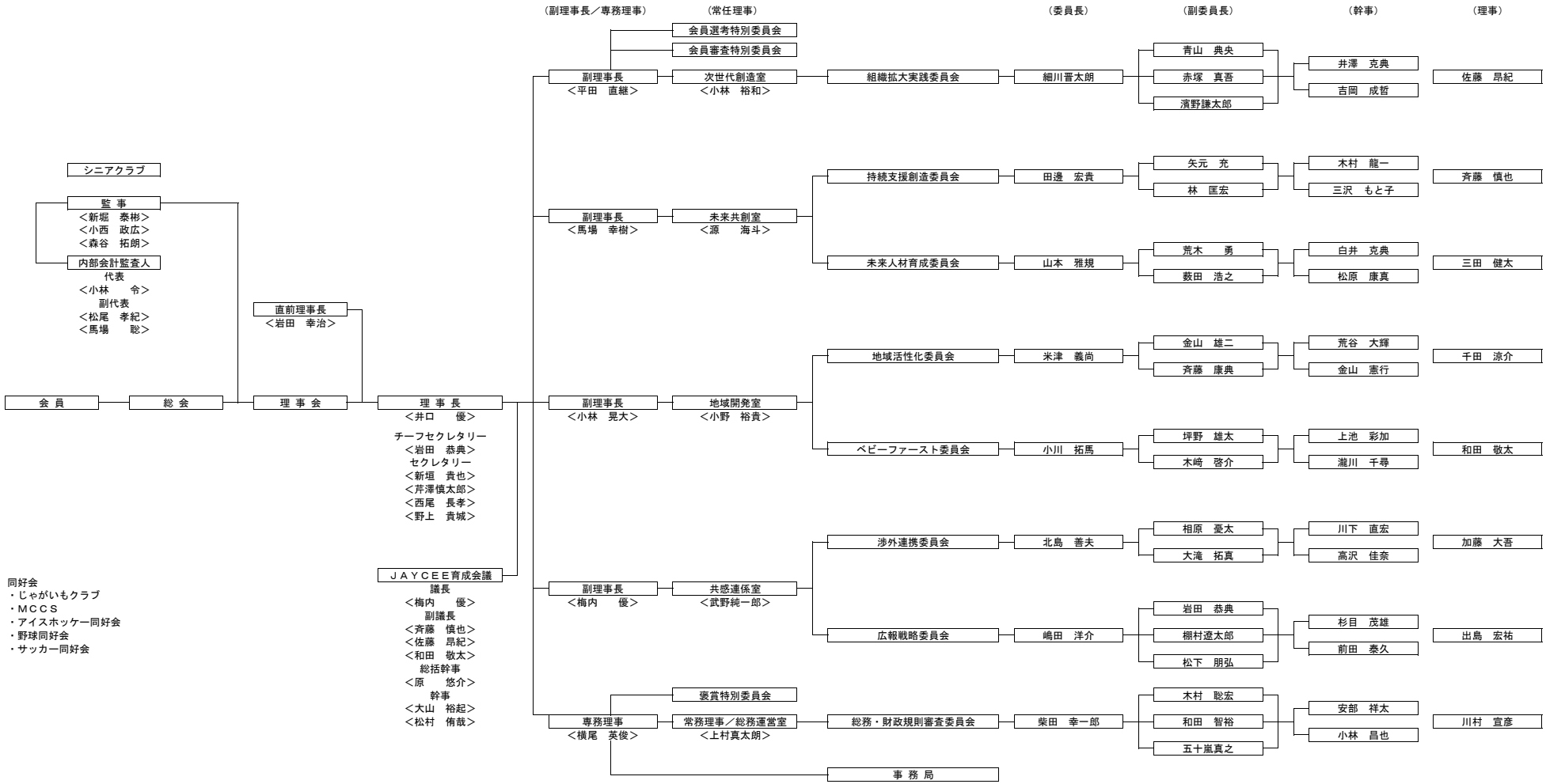
（副理事長／専務理事）
（常任理事）
（委員長）
（副委員長）
（幹事）
（理事）
会員選考特別委員会
会員審査特別委員会
副理事長
＜平田　直継＞
次世代創造室
＜小林　裕和＞
組織拡大実践委員会
細川晋太朗
青山　典央
赤塚　真吾
濱野謙太郎
井澤　克典
吉岡　成哲
佐藤　昂紀
シニアクラブ
監　事
＜新堀　泰彬＞
＜小西　政広＞
＜森谷　拓朗＞
内部会計監査人
代表
＜小林　　令＞
副代表
＜松尾　孝紀＞
＜馬場　　聡＞
副理事長
＜馬場　幸樹＞
未来共創室
＜源　　海斗＞
持続支援創造委員会
田邊　宏貴
矢元　充
林　匡宏
木村　龍一
三沢　もと子
斉藤　慎也
未来人材育成委員会
山本　雅規
荒木　　勇
藪田　浩之
白井　克典
松原　康真
三田　健太
直前理事長
＜岩田　幸治＞
会　員
総　会
理　事　会
理　事　長
＜井口　　優＞
チーフセクレタリー
＜岩田　恭典＞
セクレタリー
＜新垣　貴也＞
＜芹澤慎太郎＞
＜西尾　長孝＞
＜野上　貴城＞
副理事長
＜小林　晃大＞
地域開発室
＜小野　裕貴＞
地域活性化委員会
米津　義尚
金山　雄二
斉藤　康典
荒谷　大輝
金山　憲行
千田　涼介
ベビーファースト委員会
小川　拓馬
坪野　雄太
木﨑　啓介
上池　彩加
瀧川　千尋
和田　敬太
ＪＡＹＣＥＥ育成会議
議長
＜梅内　　優＞
副議長
＜斉藤　慎也＞
＜佐藤　昂紀＞
＜和田　敬太＞
総括幹事
＜原　　悠介＞
幹事
＜大山　裕起＞
＜松村　侑哉＞
副理事長
＜梅内　　優＞
共感連係室
＜武野純一郎＞
渉外連携委員会
北島　善夫
相原　憂太
大滝　拓真
川下　直宏
高沢　佳奈
加藤　大吾
広報戦略委員会
嶋田　洋介
岩田　恭典
棚村遼太郎
松下　朋弘
杉目　茂雄
前田　泰久
出島　宏祐
同好会
・じゃがいもクラブ
・ＭＣＣＳ
・アイスホッケー同好会
・野球同好会
・サッカー同好会
表賞特別委員会
専務理事
＜横尾　英俊＞
常務理事／総務運営室
＜上村真太朗＞
総務・財政規則審査委員会
柴田　幸一郎
木村　聡宏
和田　智裕
五十嵐真之
安部　祥太
小林　昌也
川村　宣彦
事　務　局