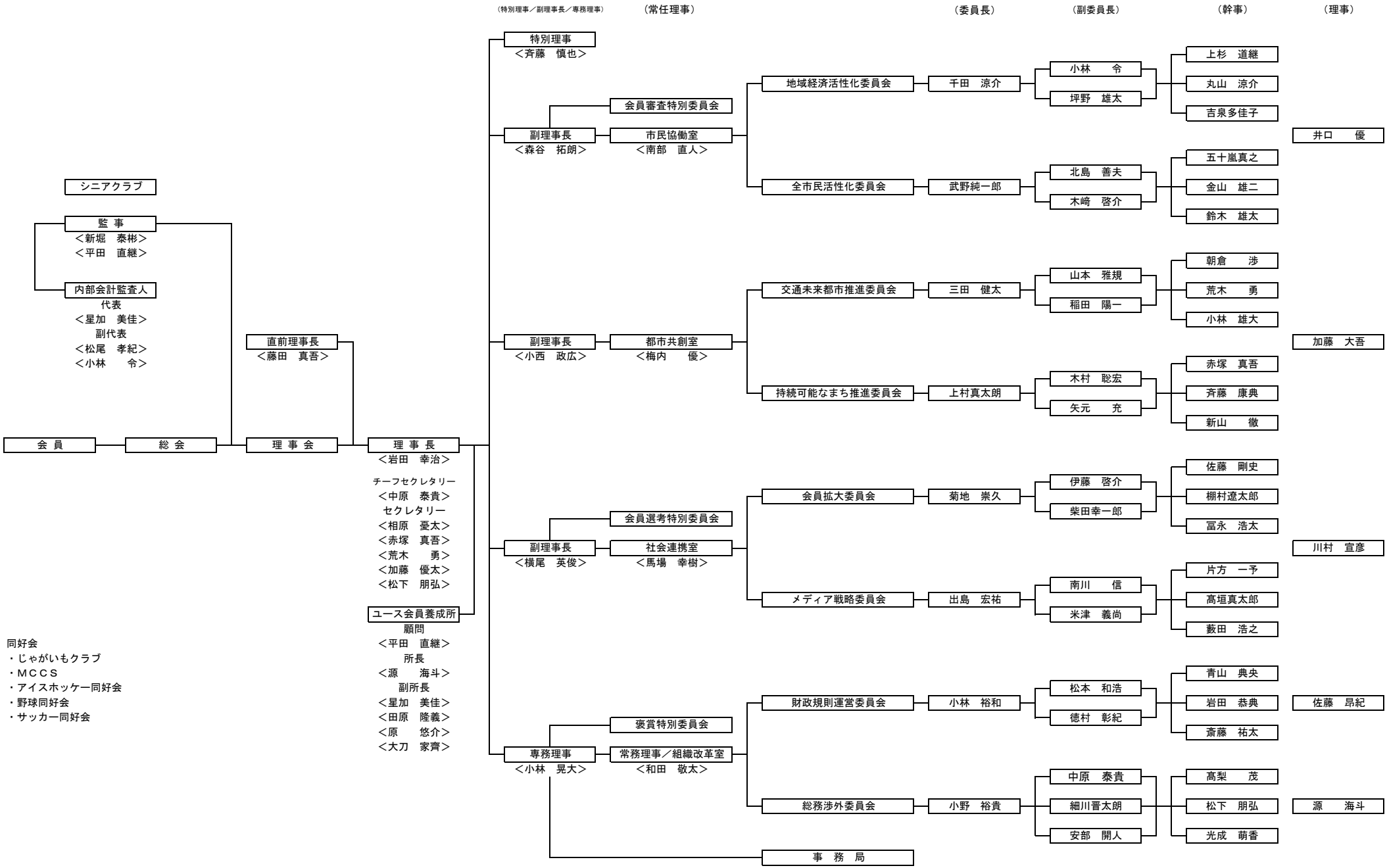一般社団法人札幌青年会議所　２０２２年度　組織図